Arcibiskupské gymnázium Praha

MATEMATICO

OPEN

Milí přátelé – nejen matematici !

Podzim je v plném běhu a my Vás opět zveme k hezké soutěžní hře.

Matematico využívá a rozvíjí kombinační schopnosti a strategické myšlení. Tato hra dává vzácnou možnost vyniknout právě i nematematikům, a to skoro bez ohledu na věk !

Po čtyřech zdařilých ročnících letos pro zpestření poněkud pozměníme pravidla – viz níže.

5.ročník – STŘEDA 23.11.2005 od 13 hodin

Místo konání: AG (3.patro), Korunní 2, Praha 2 – stanice MHD Náměstí Míru

ZÁKLADNÍ PRAVIDLA:

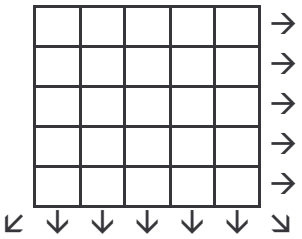

Obr. 1
Mřížka na MATEMATICO

Ze zamíchané sady 52 čísel (4krát od 1 do13) je postupně taženo 25 čísel. Soutěžící ihned po ohlášení vpisují každé číslo do předem připravené mřížky 5x5 okének (obr.1). Snaží se přitom tvořit tzv. figury (viz přehled); kdo za ně získá nejvíce bodů, zvítězil. Bodují se řádky, sloupce a hlavní úhlopříčky. Stejná čísla nemusí sousedit, postupky mohou být přeházené. Příklad bodování uvádí obr.2.

„FIGURY" - bodování

2 stejná čísla	(S_2) 1b.
3 stejná čísla	(S_3) 2b.
2 dvojice stejných čísel	(S_{22}) 3b.
3 stejné a 2 jiné stejné	(S_{23}) 5b.
4 stejná čísla	(S_4) 4b.
Postupka tří čísel	(P_3) 1b.
Postupka čtyř čísel	(P_4) 3b.
Postupka pěti čísel	(P_5) 6b.

POZNÁMKY K SOUTĚŽI V R. 2005:

* školu reprezentují **2 studující osoby**
* budou 3 soutěžní kola; 2 obvyklá - s intervalem 5 sec resp. 2,5 sec mezi jednotlivými čísly - a třetí kolo s intervalem 5 sec se bude hrát „na nulu" tzn. snahou bude získat za figury co nejméně bodů
* hodnotí se jednotlivci i školy, a to součtem bodů z 1. a 2. kola zmenšeným o dvojnásobek zisku ze 3.kola
* diplomy pro 3 nejlepší jednotlivce a 3 nejlepší školy, pamětní lístek pro každého účastníka
* **předpokládaný konec 14:00**
* startovné: 20 Kč / škola

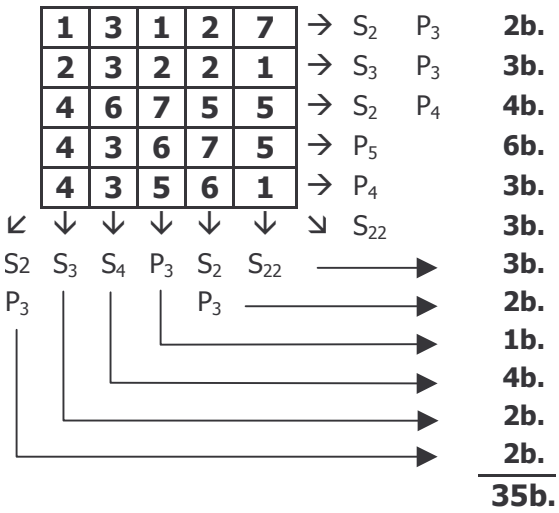

Obr. 2
Příklad bodování figur v 1 hře

PŘIHLÁŠKY (se jmény) do 21.11.2005: tel.:224251877, E-mail: 211.cz@centrum.cz

INFORMATIVNÍ NÁCVIČNÁ SCHŮZKA pro zájemce: ST 9.11.2005 13:00 AG,4.patro

Na hojnou účast se i letos těší

za AG

26.10.2005

RNDr. Zdeněk Lauschmann